1270.00.00- Комплект кронштейна компрессора на а/м Peugeot Boxer с двигателем 2.2 HDi 120

ХОЛДИНГ ЭЛИНЖ

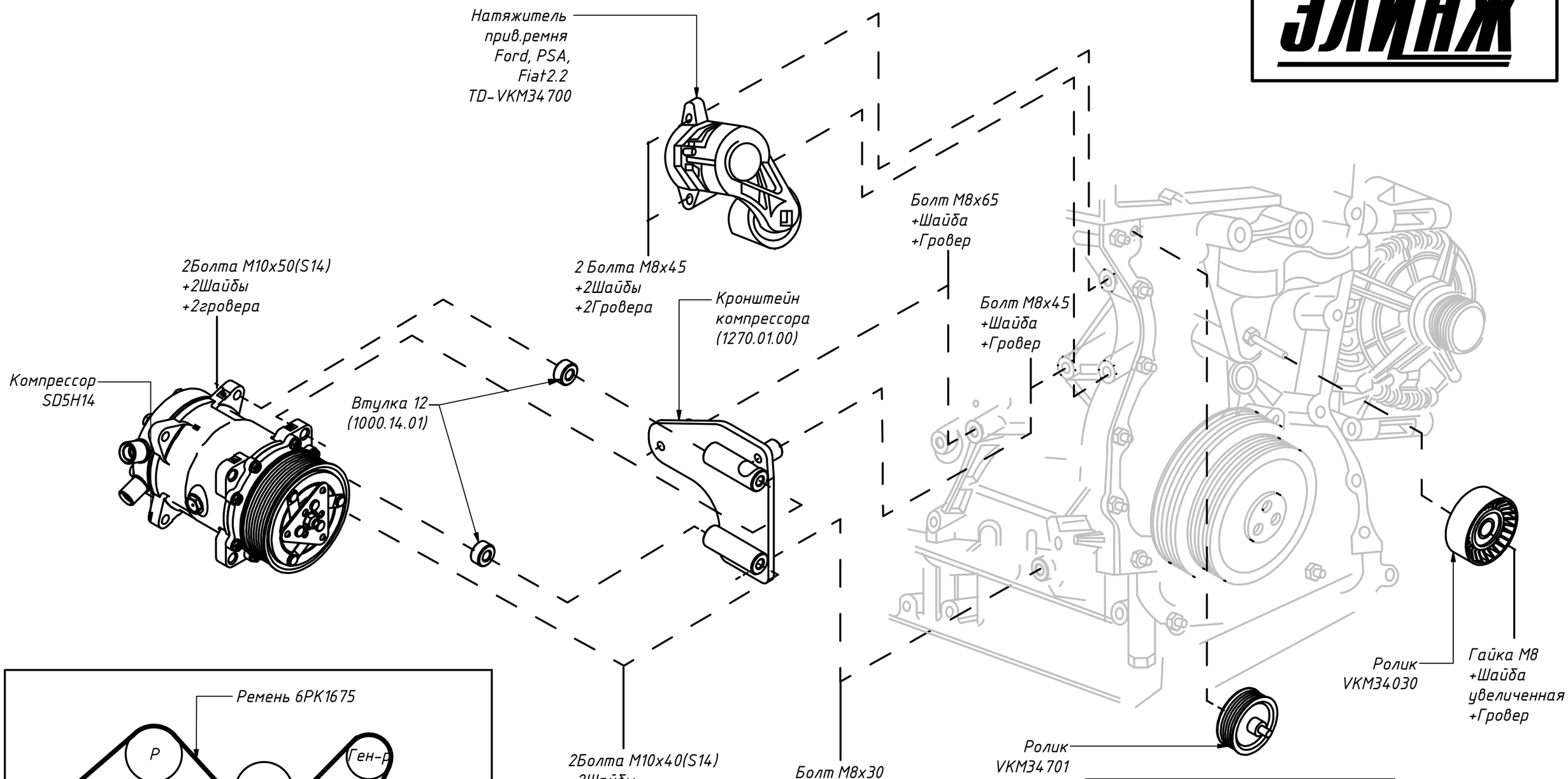

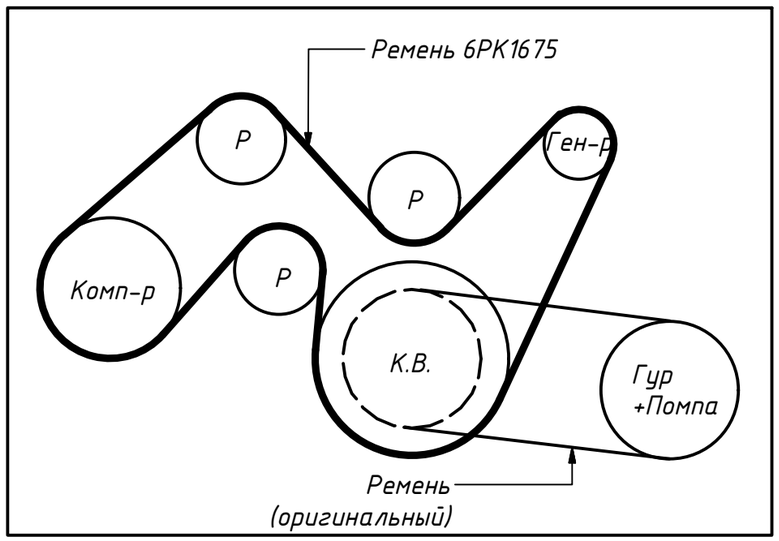
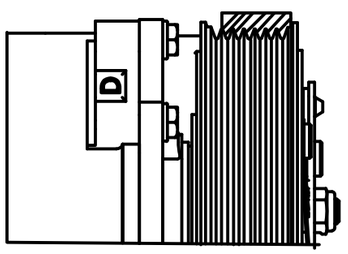
Схема расположения ремня на шкиве компрессора SD5H14