Инструкция по установке комплекта кронштейна компрессора 1103.00.00-01 на а/м Volkswagen Crafter 2.0 TDI EURO5

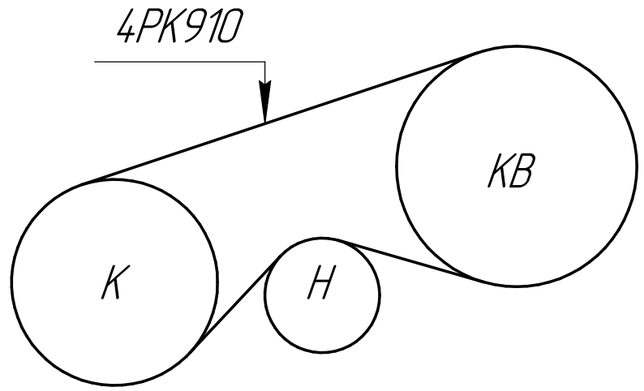

Ремень устанавливать в крайние ручьи шкива компрессора (дальние от корпуса).
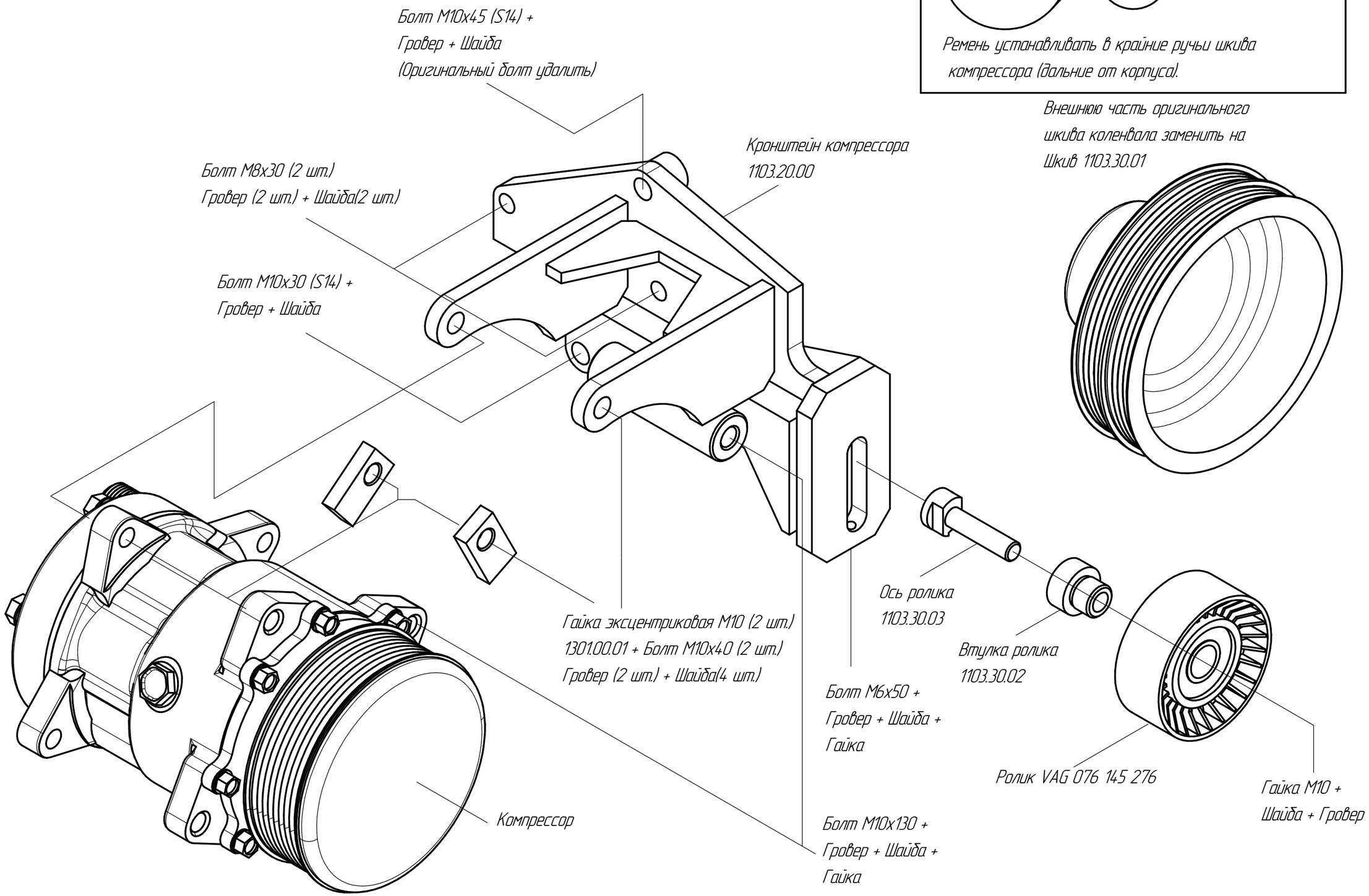
Внешнюю часть оригинального шкива коленвала заменить на Шкив 1103.30.01