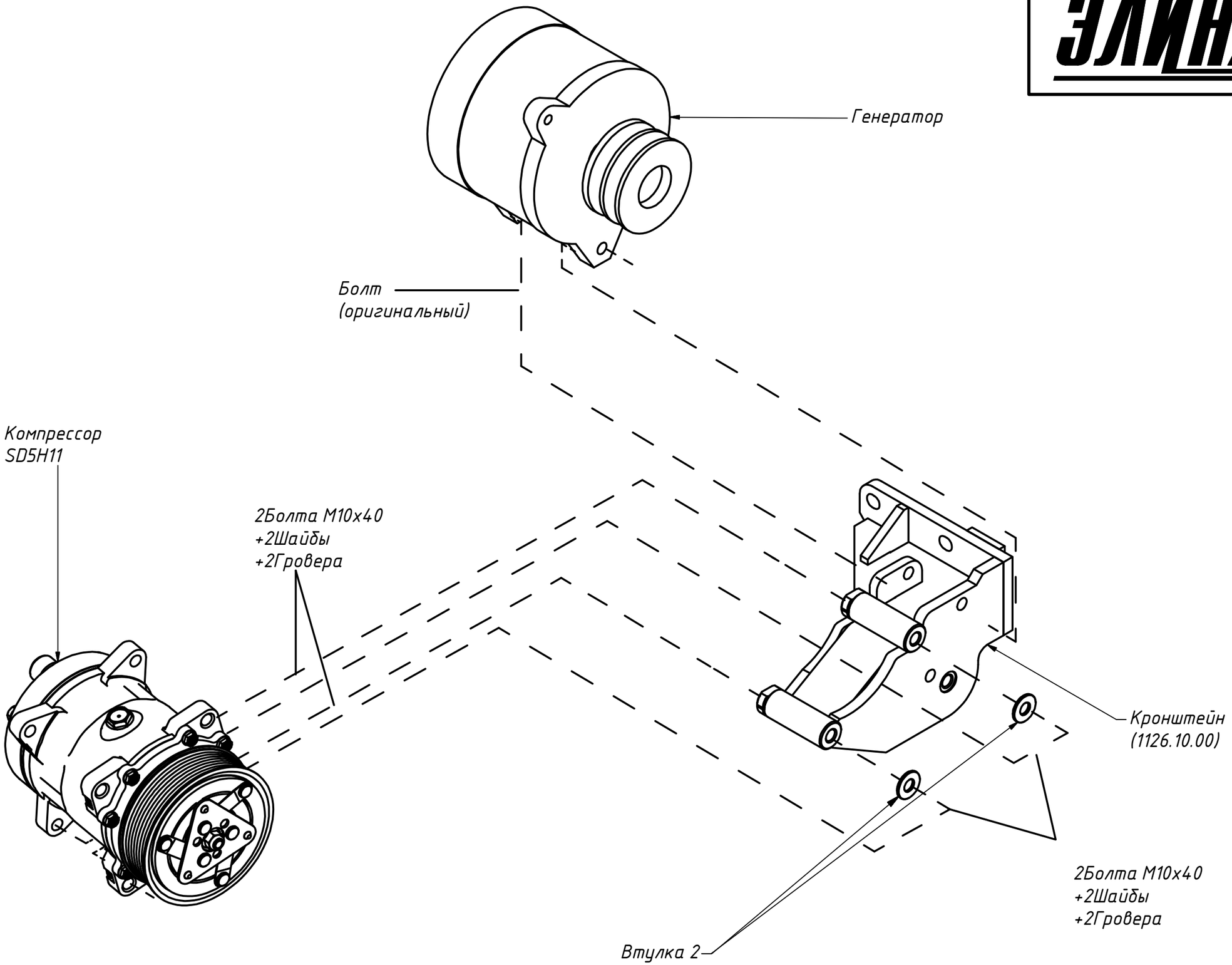ХОЛДИНГ ЭЛИНЖ