1127.01.00- Комплект кронштейна дополнительного компрессора на а/м ГАЗель Nxt с двигателем ummins EURO4
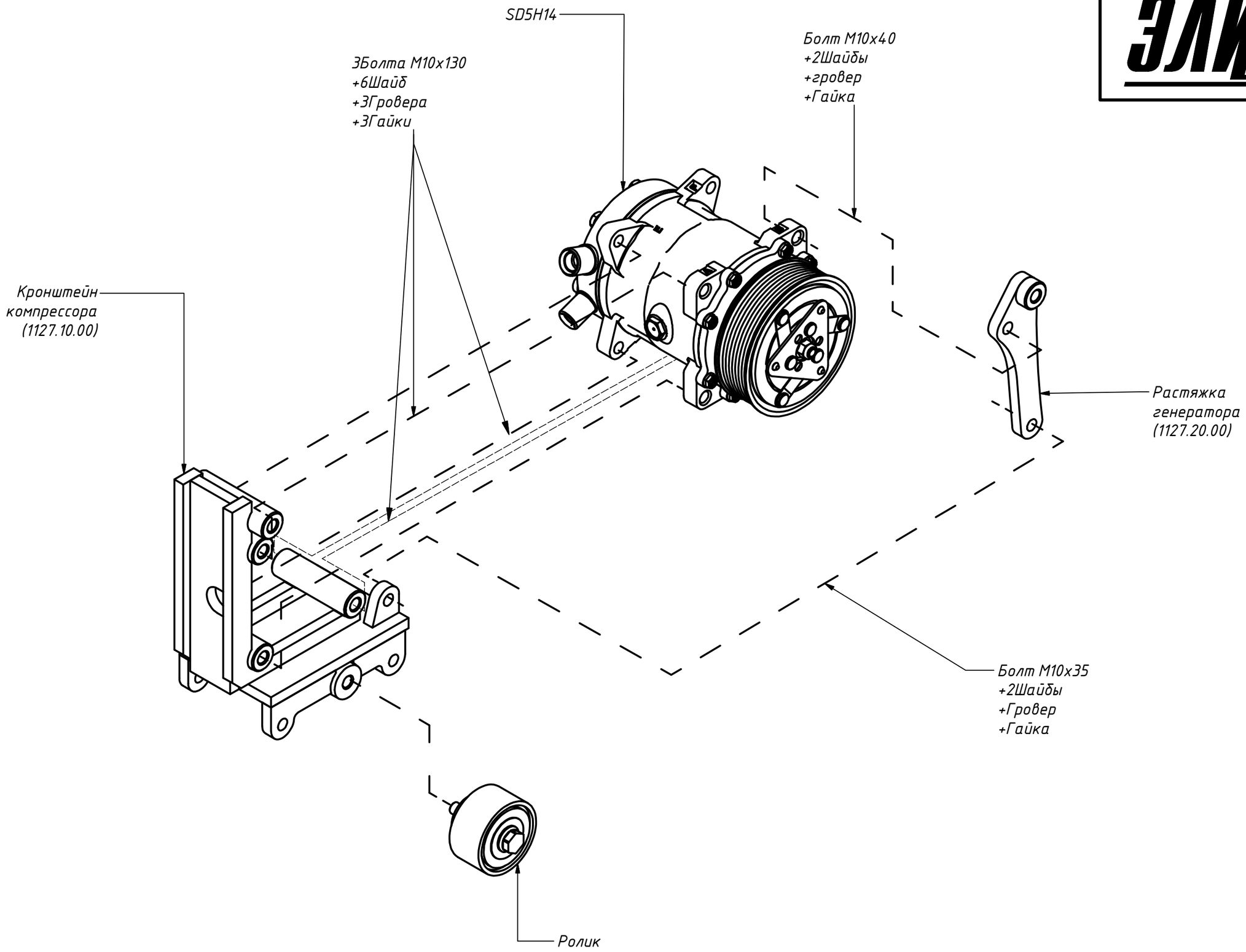
ХОЛДИНГ ЭЛИНЖ