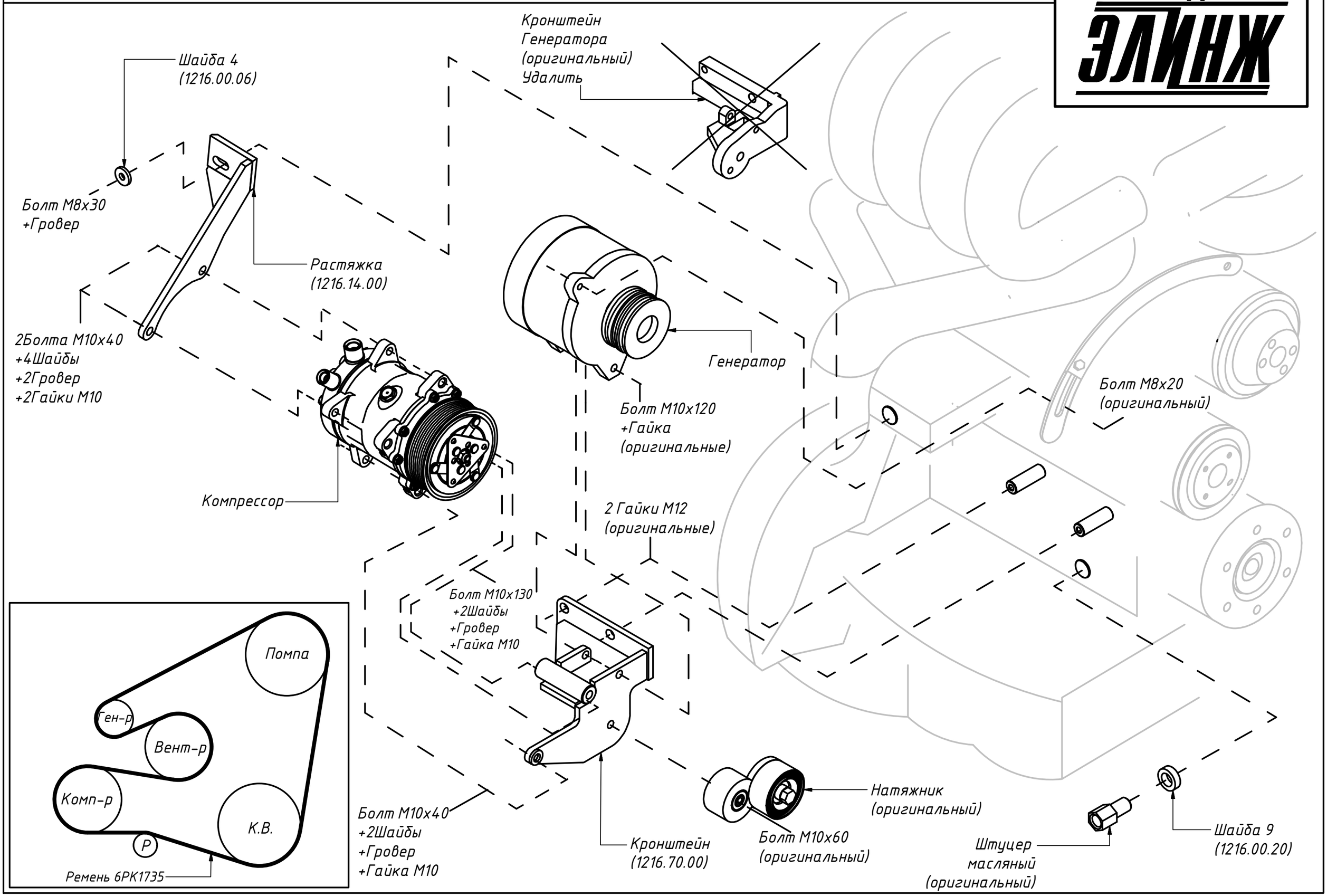1216.71.00-01- Комплект кронштейна компрессора SD5H14 автомобиля Газель с двигателем УМЗ