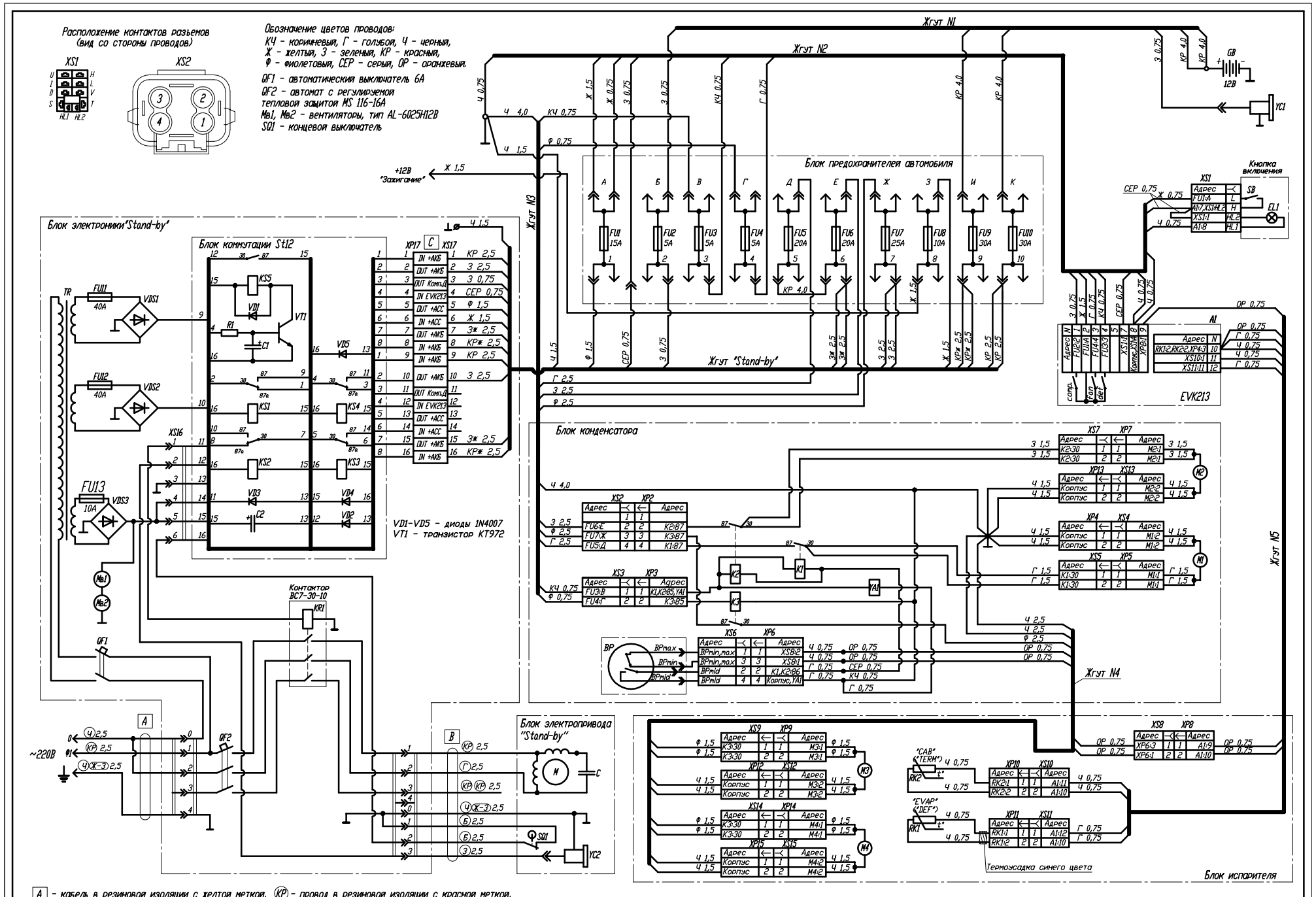

A - кабель в резиновой изоляции с желтой меткой, (КР) - провод в резиновой изоляции с красной меткой,
(Ч)(Ж-З) - провод в резиновой изоляции с черной и желто-зеленой меткой

B - кабель в резиновой изоляции с белой меткой, (КР) - провод в резиновой изоляции с красной меткой,
(Г) - провод в резиновой изоляции с голубой меткой, (КР)(КР) - провод в резиновой изоляции с двумя красными метками,
(Ч)(Ж-З) - провод в резиновой изоляции с черной и желто-зеленой меткой,
(Б) - провод в резиновой изоляции с белой меткой, (З) - провод в резиновой изоляции с зеленой меткой

C - жгут для подключения электропроводки морозильной установки.