Л-1532.00.00-14- Комплект кронштейна компрессора на а/м ГАЗон Next с двигателем ЯМЗ 5344-10 EURO4

ХОЛДИНГ ЭЛИНЖ

КВ-D1168 11-02-2020

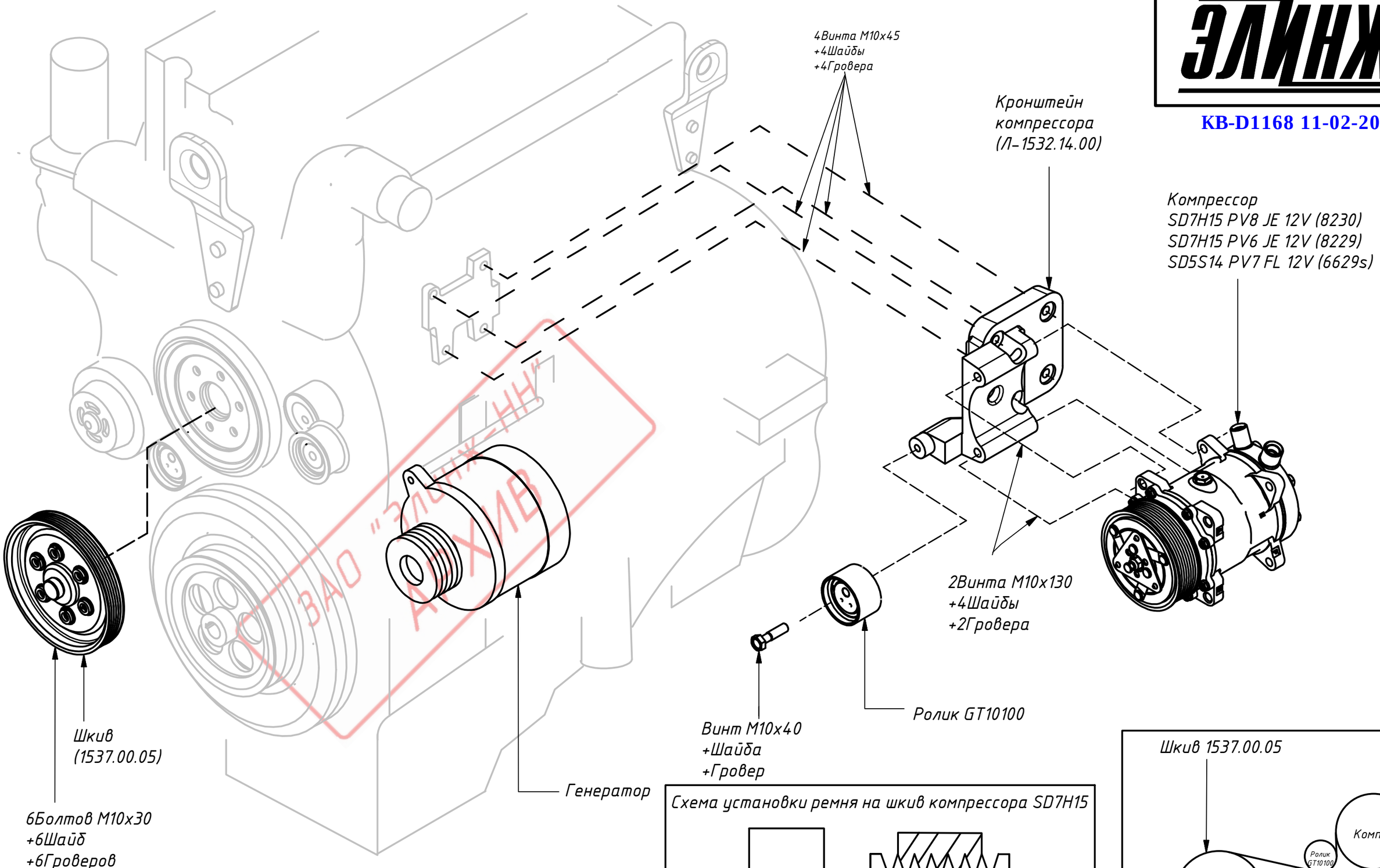

ЗАО "ЭЛИНЖ-НН" АРХИВ

Схема установки ремня на шкив компрессора SD7H15

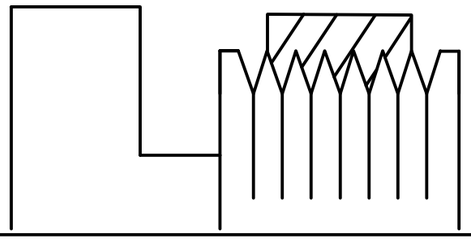

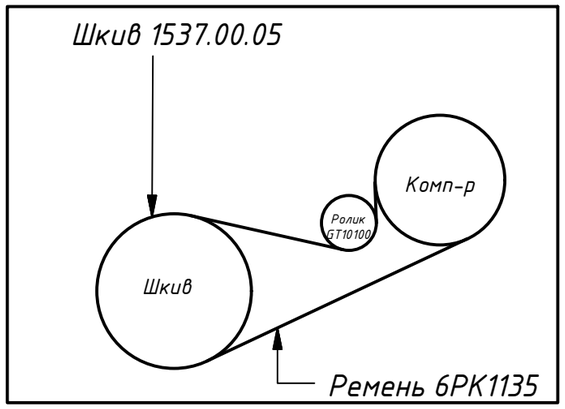

ХОЛДИНГ ЭЛИНЖ

KB-D1168 11-02-2020

Вид А

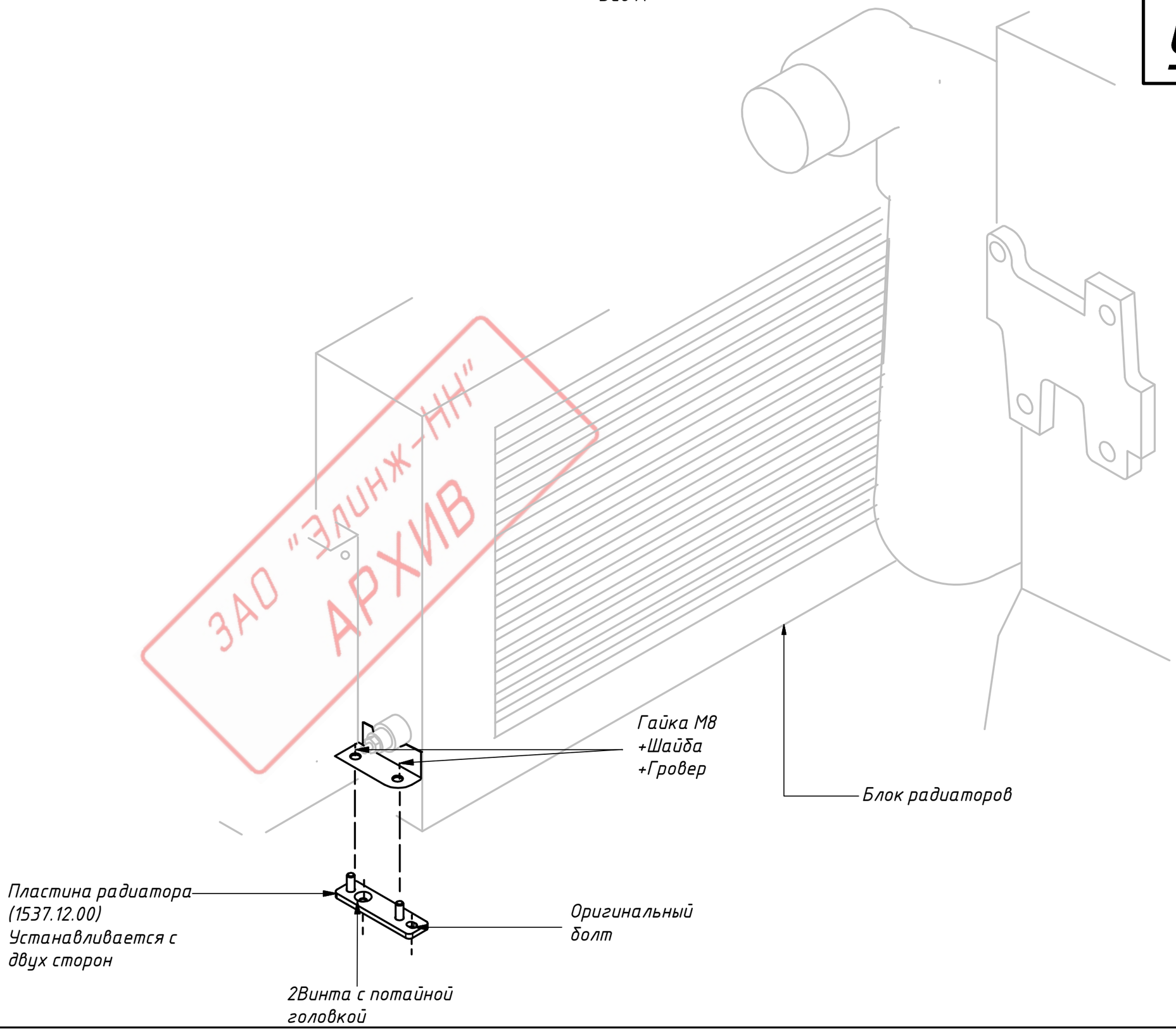

ЗАО "ЭЛИНЖ-НН"
АРХИВ